EL3

Freno Pneumatico a Pinza - Positivo
Pneumatic Caliper Brake - Air applied

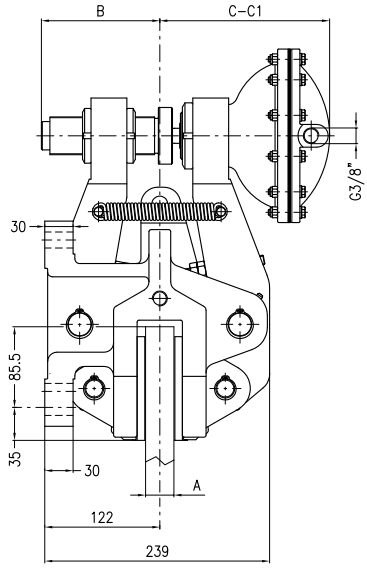

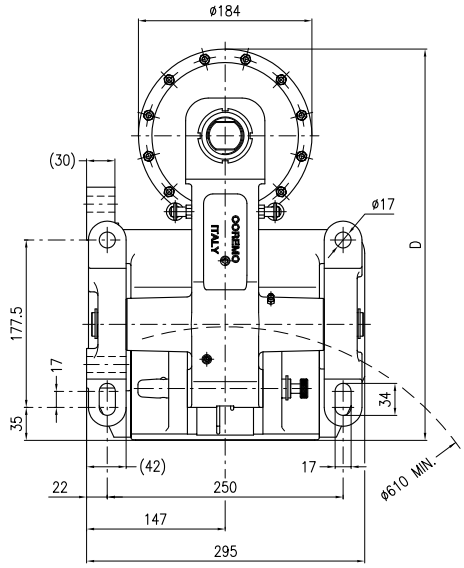

A Spessore Disco Disc Thickness mm	B mm	C mm	C1 (max) mm	D mm
25.4	124	182	203	414.5
30	126	180	201	415
40	125	181	202	414

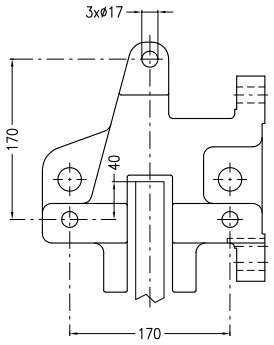

Vista Montaggio Frontale
Frontal Mounting View

Dati Coppia / Torque data

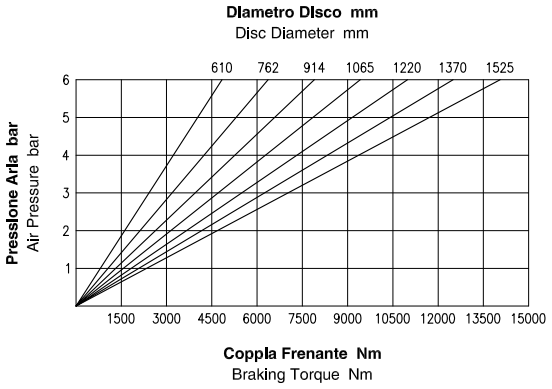

Attenzione: La coppia iniziale può essere inferiore dal 30% al 50% rispetto al valore nominale. Warning: The initial braking torque can be from 30% to 50% lower than the nominal value.

Dati Forza / Force data

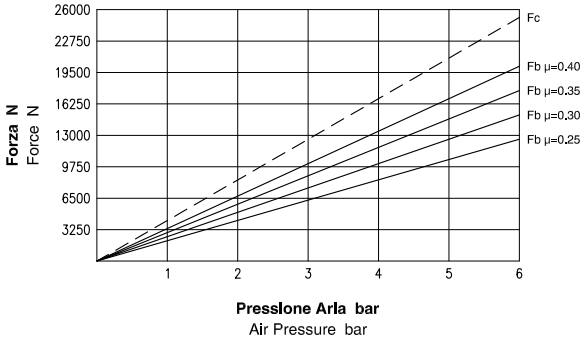

NOTA: Il grafico riporta l'andamento della forza tangenziale al variare del coefficiente di attrito. NOTE: The diagram shows the braking force performance with different friction coefficients.

Dati Tecnici / Technical Data

Coefficiente di attrito nominale μ = 0.40 **Forza tangenzlale Fb = Fc · 2 · μ (N)**	Nominal friction coefficient μ = 0.40 Braking force Fb = Fc · 2 · μ (N)
Forza di chiusura Fc : 25187.5 N a 6 bar **Forza tangenziale Fb : 20150 N a 6 bar**	Clamping force Fc : 25187.5 N at 6 bar Braking force Fb : 20150 N at 6 bar
Raggio effettivo disco Re = Raggio disco (m) - 0.065 **Coppla frenante Mb = Fb · Re (Nm)**	Effective disc radius Re = Disc radius (m) - 0.065 Braking torque Mb = Fb · Re (Nm)
Pressione Max : 6 bar **Volume aria : 0.45 dm³**	Max pressure : 6 bar Air Volume : 0.45 dm³
Peso : 60 kg	Weight : 60 kg
Spessore del ferodo nuovo : 8 mm **Usura Max totale : 12 mm**	Thickness of new lining : 8 mm Max total wear : 12 mm

COREMO OCMEA

Coremo Ocmea S.p.A. - T +39 02 4880697 - F +39 02 4881940
E-mail : info@coremo.it - Internet : www.coremo.com

Il valore del coefficiente d'attrito pari a 0.4 di cui sopra è puramente teorico ed utilizzato a fini meramente esplicativi.
The friction coefficient value of 0.4, reported here above, is purely theoretical and used for explanatory purposes.