G3.5

Freno Pneumatico a Pinza - Positivo
Pneumatic Caliper Brake - Air applied

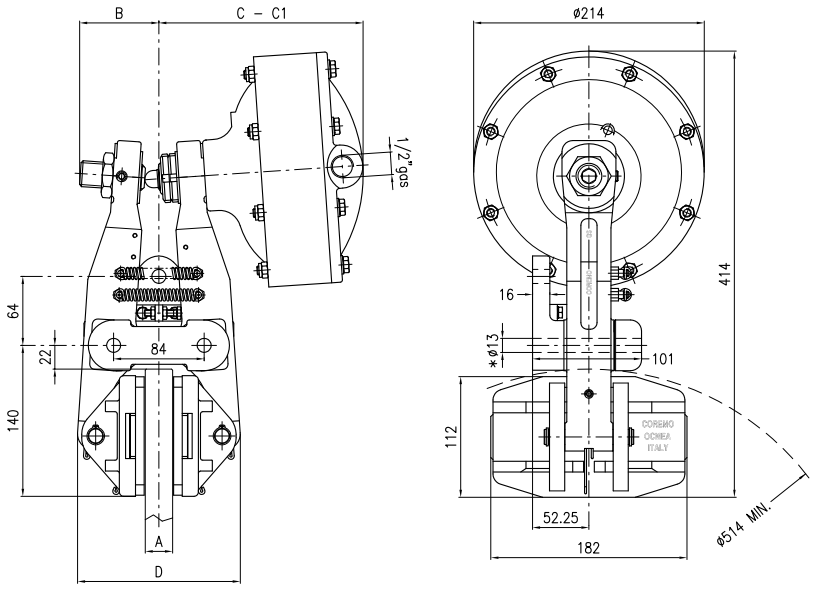

A **Spessore Disco** Disc Thickness mm	B mm	C mm	C1 (max) mm	D mm
25.4	74	189.5	200.5	151
40	86	197	208.5	165.5

Applicabile anche su disco spessore 30 mm
Applicable also on disc thickness 30 mm

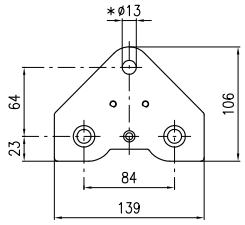

Vista Base di Montaggio
Mounting Base View

* **Viti M12 classe 8.8 fornite con la pinza**
* Bolts M12 grade 8.8 supplied with caliper

Dati Coppia / Torque data

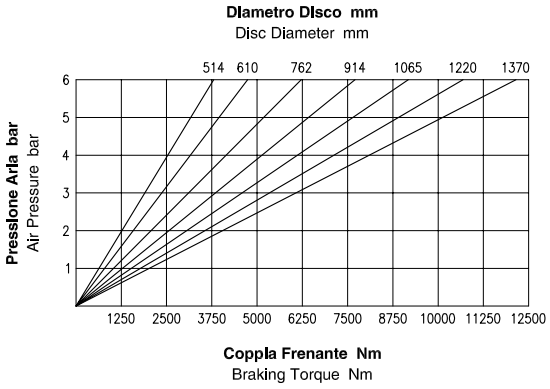

Attenzione: La coppia iniziale può essere inferiore dal 30% al 50% rispetto al valore nominale. Warning: The initial braking torque can be from 30% to 50% lower than the nominal value.

Dati Forza / Force data

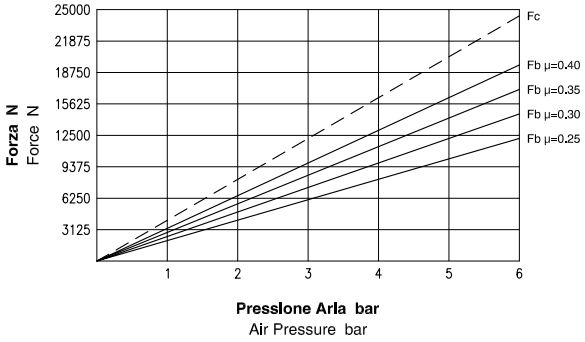

NOTA: Il grafico riporta l'andamento della forza tangenziale al variare del coefficiente di attrito. NOTE: The diagram shows the braking force performance with different friction coefficients.

Dati Tecnici / Technical Data

Coefficiente di attrito nominale μ = 0.40 **Forza tangenziale Fb = Fc · 2 · μ (N)**	Nominal friction coefficient μ = 0.40 Braking force Fb = Fc · 2 · μ (N)
Forza di chiusura Fc : 24375 N a 6 bar **Forza tangenziale Fb : 19500 N a 6 bar**	Clamping force Fc : 24375 N at 6 bar Braking force Fb : 19500 N at 6 bar
Raggio effettivo disco Re = Raggio disco (m) - 0.062 **Coppia frenante Mb = Fb · Re (Nm)**	Effective disc radius Re = Disc radius (m) - 0.062 Braking torque Mb = Fb · Re (Nm)
Pressione Max : 6 bar **Volume aria : 0.95 dm³**	Max pressure : 6 bar Air Volume : 0.95 dm³
Peso : 20.5 kg	Weight : 20.5 kg
Spessore del ferodo nuovo : 8 mm **Usura Max totale : 10 mm**	Thickness of new lining : 8 mm Max total wear : 10 mm

COREMO OCMEA

Coremo Ocmea S.p.A. - T +39 02 4880697 - F +39 02 4881940
E-mail : info@coremo.it - Internet : www.coremo.com

Il valore del coefficiente d'attrito pari a 0.4 di cui sopra è puramente teorico ed utilizzato a fini meramente esplicativi.
The friction coefficient value of 0.4, reported here above, is purely theoretical and used for explanatory purposes.