ID 800N-13

Freno Idraulico ad Azionamento Diretto - Negativo
Direct Hydraulic Brake - Spring Applied

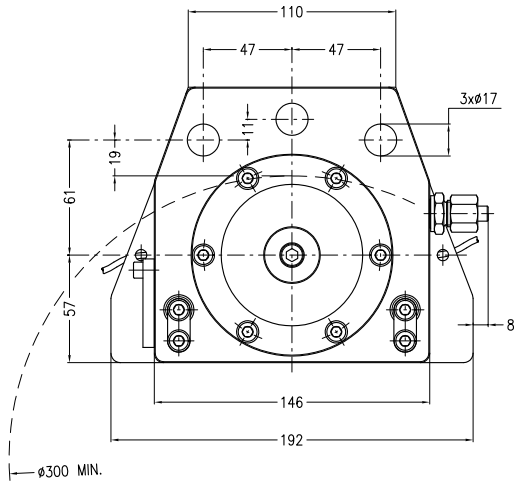

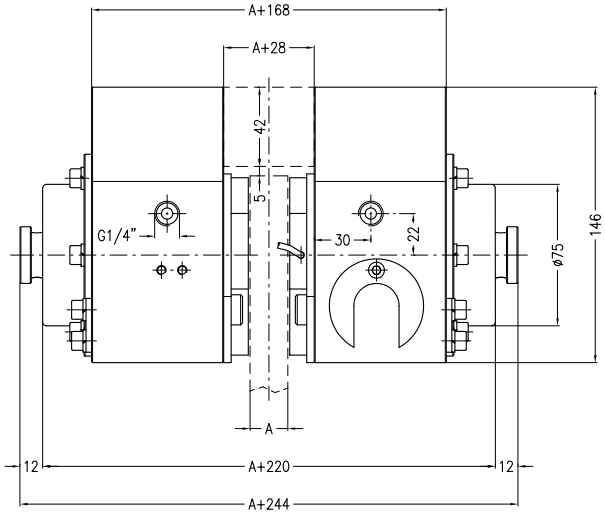

Lo spessore del supporto centrale deve essere uguale allo spessore del disco + 28 mm.
The thickness of the central mounting bracket must be equal to the disc thickness + 28 mm.

Dati Coppia / Torque data

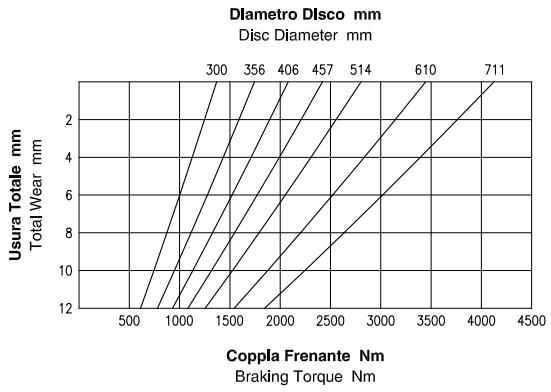

Attenzione: La coppia iniziale può essere inferiore dal 30% al 50% rispetto al valore nominale. Warning: The initial braking torque can be from 30% to 50% lower than the nominal value.

Dati Forza / Force data

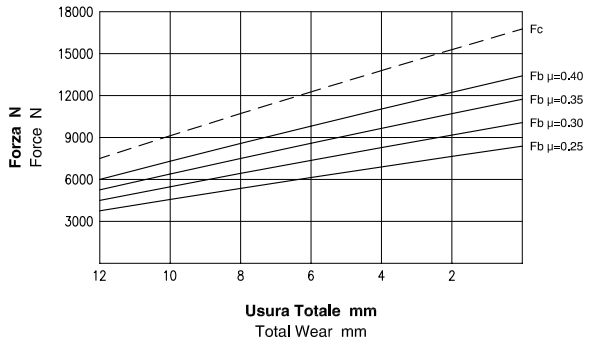

NOTA: Il grafico riporta l'andamento della forza tangenziale al variare del coefficiente di attrito. NOTE: The diagram shows the braking force performance with different friction coefficients.

Dati Tecnici / Technical Data

Coefficiente di attrito nominale μ = 0.40 **Forza tangenziale Fb = Fc · 2 · μ (N)**	Nominal friction coefficient μ = 0.40 Braking force Fb = Fc · 2 · μ (N)
Forza di chiusura Fc : 16625 N **Forza tangenziale Fb : 13300 N**	Clamping force Fc : 16625 N Braking force Fb : 13300 N
Raggio effettivo disco Re = Raggio disco (m) - 0.048 **Coppia frenante Mb = Fb · Re (Nm)**	Effective disc radius Re = Disc radius (m) - 0.048 Braking torque Mb = Fb · Re (Nm)
Pressione minima di apertura : 100 bar **Pressione Max : 200 bar**	Minimum release pressure : 100 bar Max pressure : 200 bar
Volume olio totale : 0.055 dm³	Total oil volume : 0.055 dm³
Volume olio per uno spostamento di 2mm per ciascun ferodo : 0.008 dm³	Total oil displacement for 2mm movement of each pad : 0.008 dm³
Peso : 24.6 kg	Weight : 24.6 kg
Spessore del ferodo nuovo : 9 mm **Usura Max totale : 12 mm**	Thickness of new lining : 9 mm Max total wear : 12 mm

COREMO OCMEA

Coremo Ocmea S.p.A. - T +39 02 4880697 - F +39 02 4881940
E-mail : info@coremo.it - Internet : www.coremo.com

I.T. 181227

Il valore del coefficiente d'attrito pari a 0.4 di cui sopra è puramente teorico ed utilizzato a fini meramente esplicativi.
The friction coefficient value of 0.4, reported here above, is purely theoretical and used for explanatory purposes.